2016 希望郷いわて国体

第71回国民体育大会 広げよう 感動。伝えよう 感謝。

バレーボール競技結果
【少年男子】

Ａ・Ｂコート：花巻市総合体育館　第１アリーナ

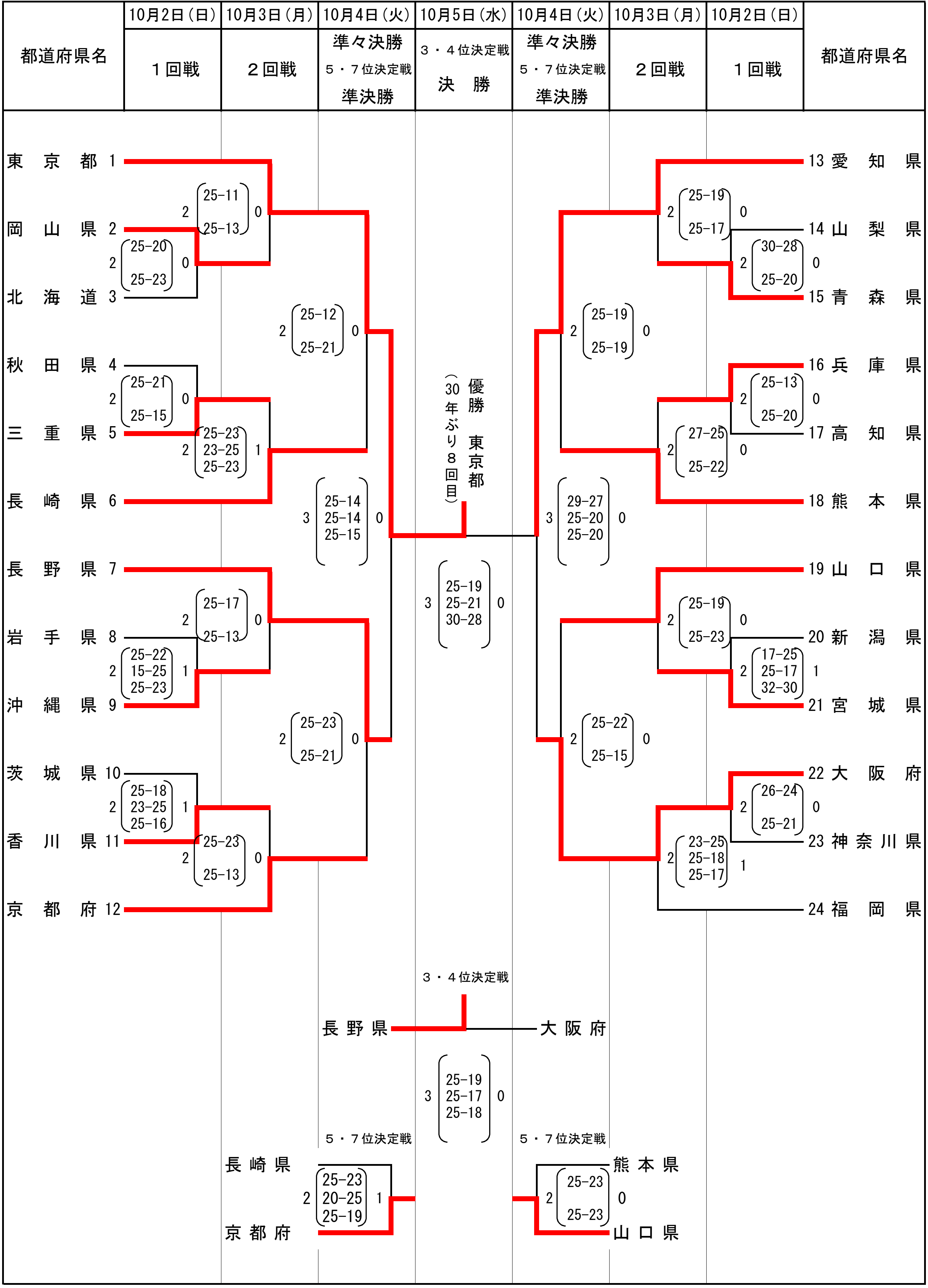
都道府県名
10月2日（日） １回戦
10月3日（月） ２回戦
10月4日（火） 準々決勝 ５・７位決定戦 準決勝
10月5日（水） ３・４位決定戦 決　勝
10月4日（火） 準々決勝 ５・７位決定戦 準決勝
10月3日（月） ２回戦
10月2日（日） １回戦
都道府県名
東　京　都 1
岡　山　県 2
北　海　道 3
秋　田　県 4
三　重　県 5
長　崎　県 6
長　野　県 7
岩　手　県 8
沖　縄　県 9
茨　城　県 10
香　川　県 11
京　都　府 12
13 愛　知　県
14 山　梨　県
15 青　森　県
16 兵　庫　県
17 高　知　県
18 熊　本　県
19 山　口　県
20 新　潟　県
21 宮　城　県
22 大　阪　府
23 神 奈 川 県
24 福　岡　県
2 25-20 25-23 0
2 25-11 25-13 0
2 25-21 25-15 0
2 25-23 23-25 25-23 1
2 25-12 25-21 0
2 25-22 15-25 25-23 1
2 25-17 25-13 0
2 25-18 23-25 25-16 1
2 25-23 25-13 0
2 25-23 25-21 0
3 25-14 25-14 25-15 0
2 30-28 25-20 0
2 25-19 25-17 0
2 25-13 25-20 0
2 27-25 25-22 0
2 25-19 25-19 0
2 17-25 25-17 32-30 1
2 25-19 25-23 0
2 26-24 25-21 0
2 23-25 25-18 25-17 1
2 25-22 25-15 0
3 29-27 25-20 25-20 0
優勝 東京都
（30年ぶり８回目）
3 25-19 25-21 30-28 0
３・４位決定戦
長 野 県
大 阪 府
3 25-19 25-17 25-18 0
５・７位決定戦
長 崎 県
京 都 府
2 25-23 20-25 25-19 1
５・７位決定戦
熊 本 県
山 口 県
2 25-23 25-23 0